Regelquerschnitt A - Am Rosendahl

Belastungsklasse Bk 1.8

M 1:50

Stellfläche

10 cm Betonsteinpflaster
4 cm Pflasterbett
25 cm Schottertragschicht 0/45, EV2 100 MPa
26 cm Frostschutzschicht 0/45, EV2 80 MPa
---
65 cm Gesamtaufbau

Fahrbahn

4 cm Asphaltdecke AC 8 DS
12 cm Asphalttagschicht AC 32 TN
15 cm Schottertragschicht 0/45, EV2 150 MPa
34 cm Frostschutzschicht 0/45, EV2 120 MPa
---
65 cm Gesamtaufbau

Gehweg

8 cm Betonsteinpflaster
3 cm Pflasterbett
15 cm Schottertragschicht 0/45, EV2 100 MPa
29 cm Frostschutzschicht 0/45, EV2 80 MPa
---
55 cm Gesamtaufbau

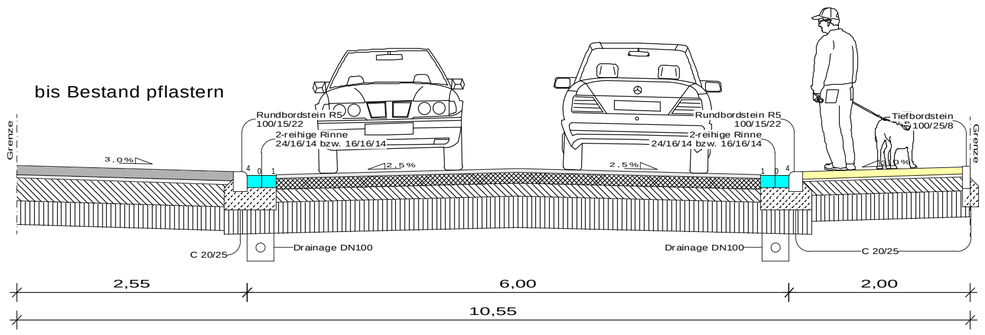

Regelquerschnitt A - Lange Wende

Belastungsklasse Bk 1.0

M 1:50

Fahrbahn

4 cm Asphaltdecke AC 8 DS
10 cm Asphalttagschicht AC 32 TN
15 cm Schottertragschicht 0/45, EV2 150 MPa
36 cm Frostschutzschicht 0/45, EV2 120 MPa
---
65 cm Gesamtaufbau

Gehweg

8 cm Betonsteinpflaster
3 cm Pflasterbett
15 cm Schottertragschicht 0/45, EV2 100 MPa
29 cm Frostschutzschicht 0/45, EV2 80 MPa
---
55 cm Gesamtaufbau

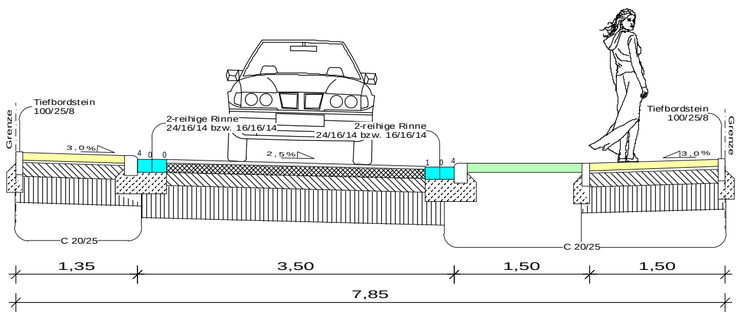

Regelquerschnitt B - Lange Wende

Belastungsklasse Bk 1.0

M 1:50

Fahrbahn

4 cm Asphaltdecke AC 8 DS
10 cm Asphalttagschicht AC 32 TN
15 cm Schottertragschicht 0/45, EV2 150 MPa
36 cm Frostschutzschicht 0/45, EV2 120 MPa
---
65 cm Gesamtaufbau

Gehweg

8 cm Betonsteinpflaster
3 cm Pflasterbett
15 cm Schottertragschicht 0/45, EV2 100 MPa
29 cm Frostschutzschicht 0/45, EV2 80 MPa
---
55 cm Gesamtaufbau

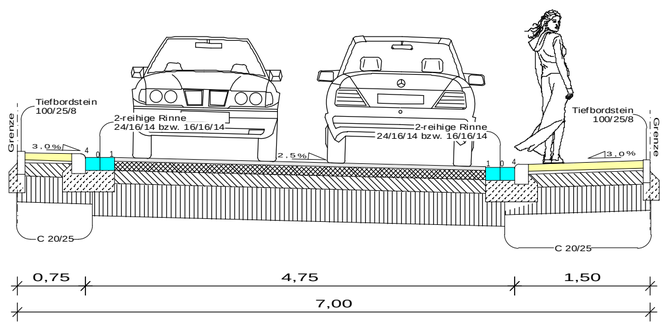

Regelquerschnitt C - Lange Wende

Belastungsklasse Bk 1.0

M 1:50

Fahrbahn

4 cm Asphaltdecke AC 8 DS
10 cm Asphalttagschicht AC 32 TN
15 cm Schottertragschicht 0/45, EV2 150 MPa
36 cm Frostschutzschicht 0/45, EV2 120 MPa
---
65 cm Gesamtaufbau

Gehweg

8 cm Betonsteinpflaster
3 cm Pflasterbett
15 cm Schottertragschicht 0/45, EV2 100 MPa
29 cm Frostschutzschicht 0/45, EV2 80 MPa
---
55 cm Gesamtaufbau

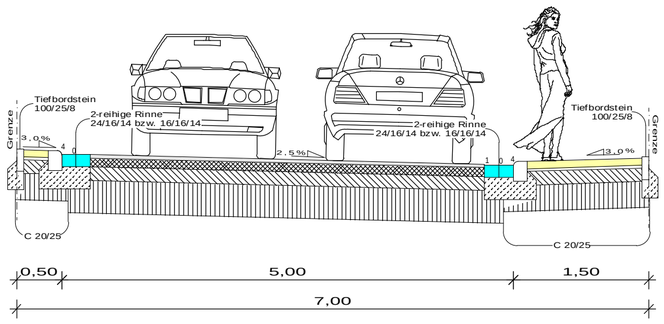

Regelquerschnitt D - Lange Wende

Belastungsklasse Bk 1.0

M 1:50

Fahrbahn

4 cm Asphaltdecke AC 8 DS
10 cm Asphalttagschicht AC 32 TN
15 cm Schottertragschicht 0/45, EV2 150 MPa
36 cm Frostschutzschicht 0/45, EV2 120 MPa
---
65 cm Gesamtaufbau

Gehweg

8 cm Betonsteinpflaster
3 cm Pflasterbett
15 cm Schottertragschicht 0/45, EV2 100 MPa
29 cm Frostschutzschicht 0/45, EV2 80 MPa
---
55 cm Gesamtaufbau

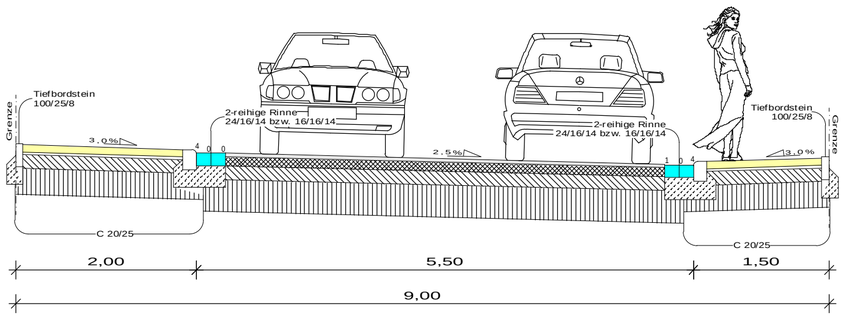

Regelquerschnitt E - Lange Wende

Belastungsklasse Bk 1.0

M 1:50

Fahrbahn

4 cm Asphaltdecke AC 8 DS
10 cm Asphalttagschicht AC 32 TN
15 cm Schottertragschicht 0/45, EV2 150 MPa
36 cm Frostschutzschicht 0/45, EV2 120 MPa
---
65 cm Gesamtaufbau

Gehweg

8 cm Betonsteinpflaster
3 cm Pflasterbett
15 cm Schottertragschicht 0/45, EV2 100 MPa
29 cm Frostschutzschicht 0/45, EV2 80 MPa
---
55 cm Gesamtaufbau

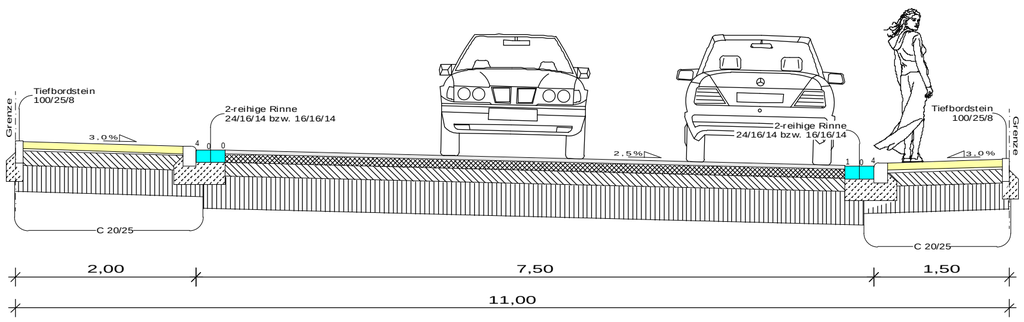

Index:	Änderungen:	Datum:	Gez.:
01	Winkelstein ersetzt durch Tiefbordstein, Straßenaufbau auf 65 cm	16.04.2021	P.P.

PLANUNG UND ABWICKLUNG VON VERKEHRSANLAGEN UND INGENIEURBAUWERKEN

Osttor 43
48324 Sendenhorst

Tel. 02526 / 1026
Fax 02526 / 1025-5

info@gnegel.net
www.gnegel.net

GNEGEL GMBH

Stadt Oelde

Tiefbauamt

RATSSTIEGE 1, 59302 OELDE

Oelde
Vielseitig. Ideenreich. Echt.

Projekt:	Kanal- und Straßenbau Lange Wende / Am Rosendahl Maßnahmen 5051 / 5035 Oelde-Stromberg		
Planbezeichnung:	Regelquerschnitte Straßenausführung Am Rosendahl und Lange Wende Plotbox: Regelquerschnitte		
Maßstab:	1 : 50	Projektnummer:	19022/19023
Datum:	26.03.2021	Bearbeitung:	
Auftraggeber 2021		Aufgestellt Sendenhorst, ... 2021	

L:\2019\19022\GVP\19022 aktueller Plan 10.0 – 4465.GVP; Druckdatum: 07.06.2021